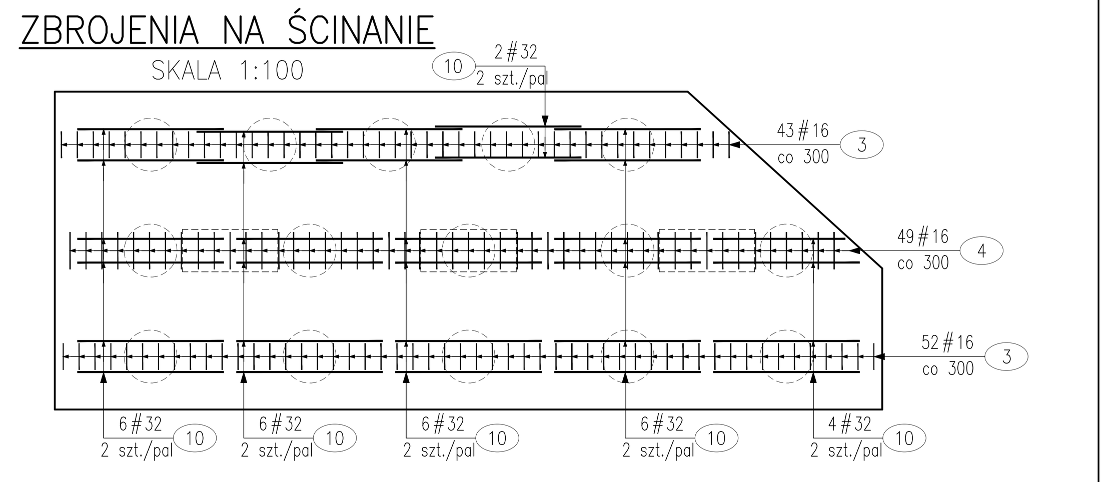

ZESTAWIENIE ZBROJENIA								
RYSUNEK NR:		M.D-7.3	TYTUŁ:	Rysunek zbrojeniowy podpory nr 3 - most drogowy				
GATUNEK STALI				A-IIIN				
MASA JEDNOSTKOWA				1.579	2.467	3.855	6.316	UWAGI
Nr	Średnica	Ilość	Długość	Długość całkowita [m]				
[-]	#	[szt.]	[mm]	#16	#20	#25	#32	
PODPORA NR 3 MOST DROGOWY								
1	32	119	5890				700.9	
1.1	32	36	4208				151.5	długość średnia
2	20	274	2460		674			
2.1	20	27	2530		68.3			długość średnia
2.2	20	9	2590		23.3			
3	16	95	3150	299.3				
4	16	49	3710	181.8				
5	20	119	5900		702.1			
5.1	20	27	4635		125.1			długość średnia
5.2	20	9	2702		24.3			długość średnia
*6	32	26	16790				436.5	uwzględniona długość zakładu
*7	32	33	14962				493.7	uwzględniona długość zakładu
*8	20	33	14482		477.9			uwzględniona długość zakładu
*9	20	27	16310		440.4			uwzględniona długość zakładu
10	32	30	3160				94.8	
11	25	144	6850			986.4		
12	20	18	2540		45.7			
12.1	20	100	2477		247.7			długość średnia
13	20	1	5830		5.8			
13.1	20	1	11775		11.8			
13.2	20	1	4890		4.9			
13.3	20	1	2540		2.5			
14	20	3	1600		4.8			
14.1	20	1	1600		1.6			
14.2	20	1	1600		1.6			
20	16	126	4000	504				
21	20	9	11695		105.3			
*21.1	20	2	13175		26.4			uwzględniona długość zakładu
*21.2	20	4	13850		55.4			uwzględniona długość zakładu
*22	25	11	14080			154.9		uwzględniona długość zakładu
23	16	83	4510	374.3				
23.1	16	14	4105	57.5				długość średnia
24	16	124	3200	396.8				
24.1	16	28	4435	124.2				długość średnia
25	20	18	3070		55.3			
26	16	42	2250	94.5				
26.1	16	42	2150	90.3				
27	16	42	605	25.4				
27.1	16	42	505	21.2				
28	20	1	5980		6			
28.1	20	2	5930		11.9			
29	20	2	5430		10.9			
29.1	20	4	5370		21.5			
DŁUGOŚĆ RAZEM			[m]	2169.30	3154.50	1141.30	1877.40	
MASA RAZEM			[kg]	3425.19	7782.44	4399.52	11857.20	
MASA OGÓŁEM			[kg]	27464.36				
WYKONAĆ			1 szt.	27464.36				

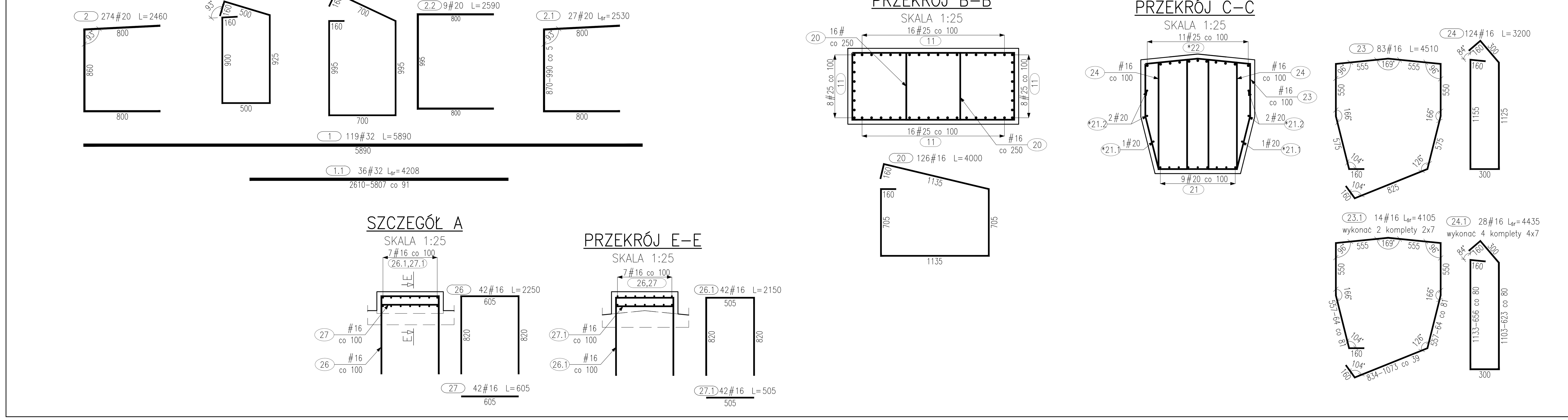

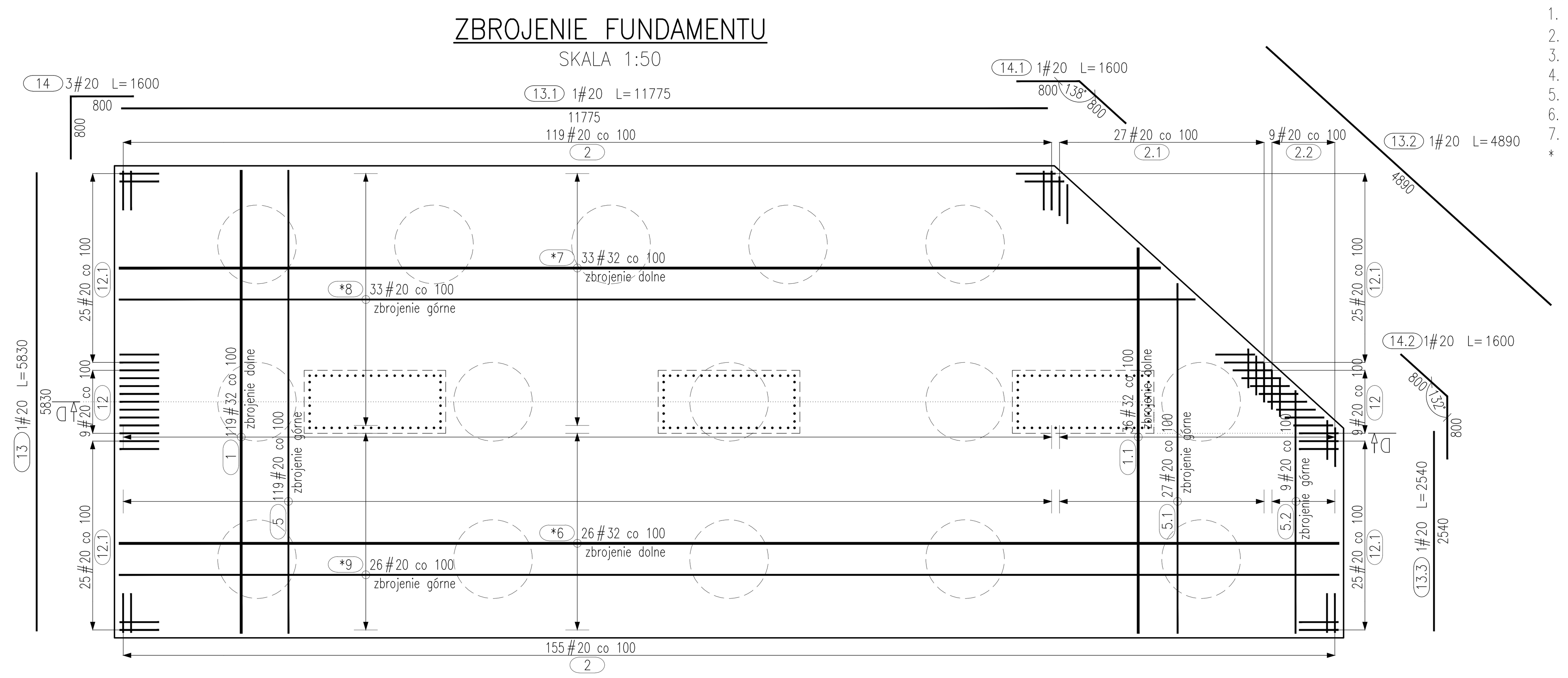

BETON KONSTRUKCYJNY: C30/37, $V=129,85m^3$
BETON PODKŁADOWY: C12/15, $V=8,8m^3$
STAL: A-IIIN, G=27464,36kg

Uwagi:
1. Łączyć na zakład maks. 50% zbrojenia podłużnego w jednym przekroju.
2. Zakłady, promienie odgięcia prętów wykonać zgodnie z PN-91/S 10042.
3. Otulina zbrojenia w fundamencie min. 55mm.
4. Otulina zbrojenia w filarach min. 40mm.
5. Otulina zbrojenia ciosów podłożyskowych min. 30mm.
6. Pręty zwymiarowano osiowo.
7. Czytać łacznie z rysunkiem gabarytowym podpory nr 3.1.
* Pręty należy podzielić zgodnie z PN-91/S 10042.

NAZWA I ADRES OBIEKTU BUDOWLANEGO:
"Budowa trasy tramwajowej łączącej ul. Fordońską z ul. Toruńską wraz z rozbudową układu drogowego i przebudową infrastruktury transportu szynowego w Bydgoszczy"

NAZWA INWESTORA:
Zarząd Dróg Miejskich i Komunikacji Publicznej w Bydgoszczy
ul. Toruńska 174A, 85-844 Bydgoszcz

GŁÓWNY WYKONAWCA:
KONSORCJUM FIRM:
WYG International Sp. z o.o.
z siedzibą w Warszawie przy ul. Bitwy Warszawskiej 1920r. nr 7, 02-366 Warszawa
EPG Polska Sp. z o.o.
z siedzibą w Krakowie przy ul. Prądnickiej 4, 30-002 Kraków

STADIUM: **ETAP III**
CZĘŚĆ: PROJEKT WYKONAWCZY
BRANŻA: 3. MOSTOWA
TYTUŁ RYSUNKU: RYSUNEK ZBROJENIOWY PODPORY NR 3.1 - MOST DROGOWY

IMIĘ I NAZWISKO	SPECJALNOŚĆ	NR UPRAWNIEŃ	PODPIS
PROJEKTANT mgr inż. Piotr Żółtowski	MOSTOWA	MAZ/0128/POOM/09	
SPRAWDZAJĄCY mgr inż. Anna Pawlak	MOSTOWA	MAZ/0305/PWBM/15	

TEMAT NR	DATA	SKALA	RYS. NR	NR STR.
8157	Luty 2020 (WERSJA)	1:25, 1:50, 1:100	M.D-7.3	